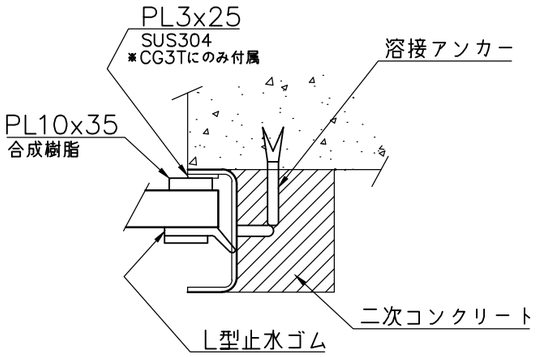

側部止水部詳細図

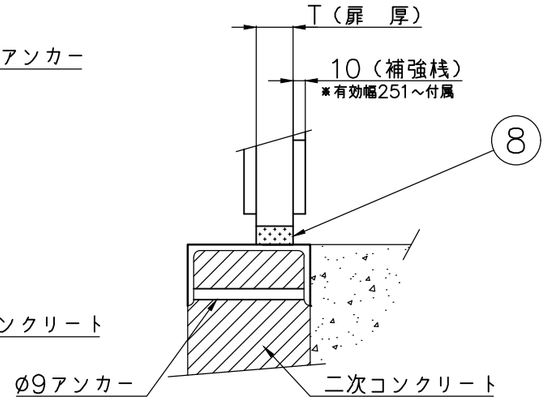

下部止水部詳細図

単位：mm

品　　番	A	D	H	J	L（標準寸法）		T	X
CG3S（T）－150	150	230	350	32	ご指示寸法	400	25	ご指示寸法
CG3S（T）－200	200	280				500		
CG3S（T）－250	250	330				600		
CG3S（T）－300	300	380				700		
CG3S（T）－350	350	430				800		
CG3S（T）－400	400	480				900		
CG3S（T）－450	450	530				1000	30	
CG3S（T）－500	500	580				1100		
CG3S（T）－600	600	680	500	36		1300		
CG3S（T）－700	700	780				1500	40	
CG3S（T）－800	800	880				1700		
CG3S（T）－900	900	1000				1900	50	
CG3S（T）－1000	1000	1100				2100		

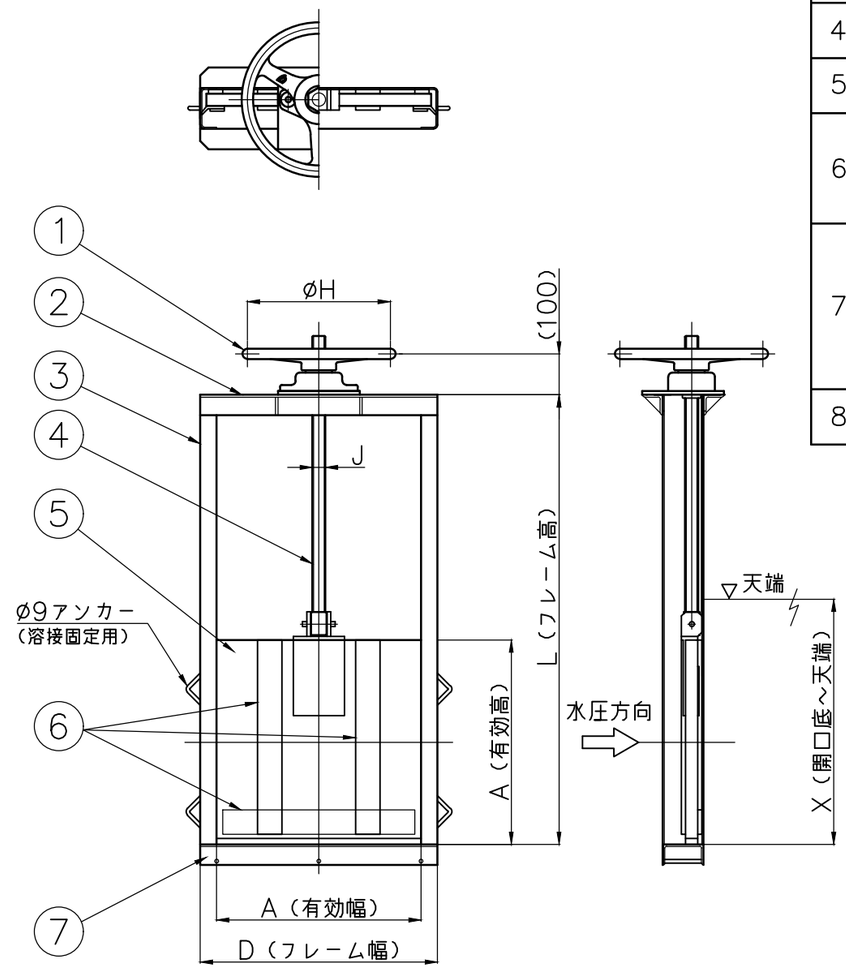

番号	名　　称	数量	材　　質		
1	ハンドル	1	A L		
2	上部フレーム	2	有効幅	150～449	L40x40x5
				450～599	L50x50x6
				600～899	L65x65x6
				900～1000	L75x75x6
※注 3	側部フレーム	2	有効幅	150～599	PL4 又はPL4.5
				600～1000	PL6
4	スピンドル	1	SUS304		
5	扉体	1	FFU－50		
6	扉補強桟	有効幅 150～250	0	FFU－50	
		有効幅 251～1000	5		
7	下部フレーム	1	有効幅	150～449	[80x40x5 又は[75x40x5
				450～899	[100x50x5
				900～1000	[130x65x6 又は[125x65x6
8	止水平型ゴム	1	CR		

材質：SUS304（CG3S）
又は、SS400（CG3T）

据付

本体アンカーと溶接用アンカーを溶接固定後、
二次コンクリート等で止水処理を施して下さい。

注意事項

③側部フレームは、L≧1801のとき全てのサイズでPL6とします。
アンカー個数は、各寸法により付属数が決まります。

塗装

材質がSS400の場合の塗装は、塩化ゴム系塗料　シルバーとします。
扉体は、FFU－50（ガラス長繊維強化プラスチック発泡体）ブラウン塗装とします。

投影法	尺　度	寸法公差	品　名	スライドゲート（三方水密・溶接固定）	品　番 型式	サイズ
	FREE		図　番	ZA134BF	CG3S CG3T	150~1000

承認	検図	検図	設計	製図	製品部
				Hirate	A3
				03/29	2023年

中部美化企業株式会社